FLUCHTWEGLEUCHTE 60600

Technische Daten

Artikelnummer	60600
Netzspannung	220-240V
Frequenz	50-60Hz
Leistung (W)	4.2W
Akkumulator	LiFePo4 3.2V 1500mAh
CCT	6500K
CRI	85
Luminance	500cd/m2
Schutzklasse	II
Abmessung	300 x 195 x 50mm
Piktogramm inklusive	unten, links, rechts

Betrieb	Dauerbetrieb | Bereitschaftsbetrieb
Testsystem	Automatischer Selbsttest
Notlichtdauer	3h
Erkennungsweite	30m
Montage	Deckenmontage | Wandmontage
Gehäusematerial	Polycarbonat
Gehäusefarbe	Weiss
Leuchtmittel	LED
Schutzart	IP44
Umgebungstemperatur	0 - 40 Grad celsius

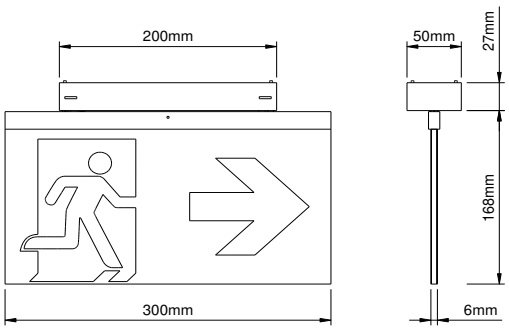

60601	Piktogramm	Links/rechts oben
60602	Piktogramm	Links/rechts unten
60603	Piktogramm	Oben / oben
60604	Piktogramm	Links & Rechts